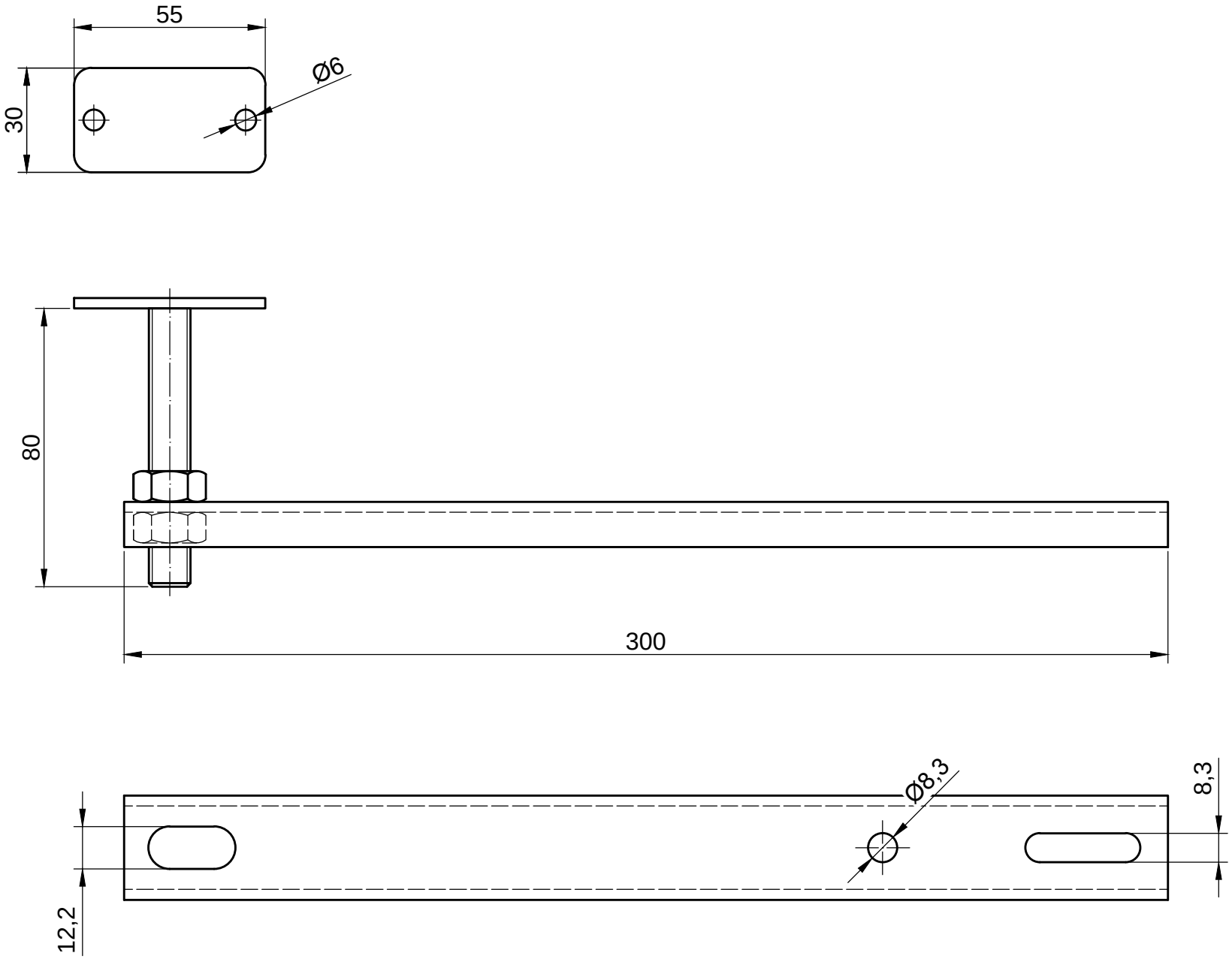
55
30
Ø6
80
300
Ø8,3
8,3
12,2